CHƯƠNG 2

H¹ch to¸n thu nhËp quèc d©n

Biên soạn chính: Th.S. Hoàng Văn Kình
Th.S. Phan Thế Công

Néi dung cña ch-¬ng

- C¸ch tÝnh s¶n l-îng quèc gia
  - *C¸c chØ tiªu ®o l-êng s¶n l-îng quèc gia*
  - *C¸c ph-¬ng ph¸p tÝnh GNP*
  - *Nh÷ng h¹n chÕ cña chØ tiªu GNP*
- C¸c yÕu tè cña tæng cÇu
  - *Tiªu dïng*
  - *§Çu t-*
  - *Chi tiªu cña chÝnh phñ*
  - *XuÊt nhËp khÈu*
- C©n b»ng s¶n l-îng vµ sè nh©n chi tiªu

GSO Tài khoản Quốc gia

- Một số chỉ tiêu chủ yếu về tài khoản quốc gia
- Tổng sản phẩm trong nước theo giá thực tế phân theo khu vực kinh tế
- Tổng sản phẩm trong nước theo giá so sánh 1994 phân theo khu vực kinh tế
- Tổng sản phẩm trong nước theo giá thực tế phân theo thành phần kinh tế và phân theo ngành kinh tế
- Cơ cấu tổng sản phẩm trong nước theo giá thực tế phân theo thành phần kinh tế và phân theo ngành kinh tế
- Tổng sản phẩm trong nước theo giá so sánh 1994 phân theo thành phần kinh tế và phân theo ngành kinh tế
- Chỉ số phát triển tổng sản phẩm trong nước phân theo thành phần kinh tế và phân theo ngành kinh tế (Năm trước = 100)
- Sử dụng tổng sản phẩm trong nước theo giá thực tế
- Sử dụng tổng sản phẩm trong nước theo giá so sánh 1994
- Tổng thu nhập quốc gia theo giá thực tế

Tổng thu nhập quốc gia theo giá thực tế

Tải về

	Tổng thu nhập quốc gia *(Tỷ đồng)*	Chia ra		Tỷ lệ tổng thu nhập quốc gia so với tổng sản phẩm trong nước *(%)*
		Tổng sản phẩm trong nước *(Tỷ đồng)*	Thu nhập thuần tuý từ nước ngoài *(Tỷ đồng)*	
1990	39284	41955	-2671	93,6
1991	72620	76707	-4087	94,7
1992	106757	110532	-3775	96,6
1993	134913	140258	-5345	96,2
1994	174017	178534	-4517	97,5
1995	228677	228892	-215	99,9
1996	269654	272036	-2382	99,1
1997	308600	313623	-5023	98,4
1998	352836	361017	-8181	97,7
1999	392693	399942	-7249	98,2
2000	435319	441646	-6327	98,6
2001	474855	481295	-6440	98,7
2002	527056	535762	-8706	98,4
2003	603688	613443	-9755	98,4
2004	701906	715307	-13401	98,1
Sơ bộ 2005	817622	837858	-20236	97,6

GSO Tài khoản Quốc gia

Một số chỉ tiêu chủ yếu về tài khoản quốc gia

Tải về

	2000	2001	2002	2003	2004	Sơ bộ 2005
Giá thực tế						
Tổng sản phẩm trong nước - *Tỷ đồng*	441646	481295	535762	613443	715307	837858
Tổng sản phẩm trong nước bình quân đầu người - *Nghìn đồng*	5689	6117	6720	7583	8720	10080
Tiêu dùng cuối cùng - *Tỷ đồng*	321853	342607	382137	445221	511221	584793
Tích luỹ tài sản - *Tỷ đồng*	130771	150033	177983	217434	253686	297000
Xuất khẩu hàng hoá và dịch vụ - *Tỷ đồng*	243049	262846	304262	363735	470216	578373
Nhập khẩu hàng hoá và dịch vụ - *Tỷ đồng*	253927	273828	331946	415023	524216	616842
Tổng thu nhập quốc gia - *Tỷ đồng*	435319	474855	527056	603688	701906	817622
Giá so sánh 1994						
Tổng sản phẩm trong nước - *Tỷ đồng*	273666	292535	313247	336242	362435	392989
Tốc độ tăng tổng sản phẩm trong nước (Năm trước = 100) - %	6,79	6,89	7,08	7,34	7,79	8,43
Một số tỷ lệ so với GDP (Giá thực tế) - %						
Tiêu dùng cuối cùng	72,88	71,18	71,33	72,58	71,47	69,80
Tích luỹ tài sản	29,61	31,17	33,22	35,44	35,47	35,45
Tài sản cố định	27,65	29,15	31,14	33,35	33,25	33,13
Xuất khẩu hàng hoá và dịch vụ	55,03	54,61	56,79	59,29	65,74	69,03
Nhập khẩu hàng hoá và dịch vụ	57,5	56,89	61,96	67,65	73,29	73,62
Tổng thu nhập quốc gia	98,57	98,66	98,38	98,41	98,13	97,58

I. C¸ch tÝnh s¶n l-îng quèc gia

- C¸c chØ tiªu ®o l-êng
  - *Tổng sản phẩm quốc dân - GNP*
  - *Tổng sản phẩm quốc nội - GDP*
  - *Sản phẩm quốc dân ròng - NNP*
  - *Thu nhập quốc dân - Y*
  - *Thu nhập quốc dân có thể sử dụng - Y_D*
  - *ChØ tiªu danh nghĩa và chØ tiªu thùc tÕ*

GNP – THƯỚC ĐO THU NHẬP QUỐC DÂN

- GNP lµ <u>tæng gi¸ trÞ b»ng tiÒn</u> cña c¸c hµng ho¸ vµ dÞch vô <u>cuèi cïng</u> mµ mét quèc gia s¶n xuÊt <u>trong mét thêi kú</u> (th-êng lµ mét n¨m) b»ng c¸c yÕu tè <u>®Çu vµo cña m×nh</u>.
- GNP Danh nghÜa: lµ GNP ®o l-êng theo gi¸ c¶ hiÖn hµnh (gi¸ c¶ cña thêi kú ®ã) - GNP_n
- GNP thùc tÕ: lµ GNP ®-îc ®o l-êng theo gi¸ c¶ cè ®Þnh ë mét thêi kú ®-îc lÊy lµm gèc - GNP_r

CHỈ SỐ LẠM PHÁT THEO GNP

- Chỉ số lạm phát tính theo GNP (chỉ số điều chỉnh GDP):
- D = GDP danh nghĩa/GDP thực tế đo lường sự thay đổi mức giá chung đối với tất cả các loại hàng hóa.
- Chỉ số giá tiêu dùng (CPI): đo lường mức giá trung bình của giỏ hàng hóa và dịch vụ mà một người tiêu dùng điển hình mua.
- CPI phản ánh xu thế và mức độ biến động của giá bán lẻ hàng hóa tiêu dùng và dịch vụ dùng trong sinh hoạt của dân cư và các hộ gia đình.

XÂY DỰNG CHỈ SỐ GIÁ TIÊU DÙNG - CPI

- **Bước 1: Chọn năm cơ sở và xác định giỏ hàng hóa cho năm cơ sở.**
- **Bước 2: Xác định giá của từng mặt hàng trong giỏ hàng cố định cho các năm**
- **Bước 3: Tính chi phí mua giỏ hàng cố định theo giá thay đổi ở các năm.**
- **Bước 4: Tính chỉ số giá tiêu dùng cho các năm.**

XÂY DỰNG CHỈ SỐ GIÁ TIÊU DÙNG - CPI

$$CPI^t = \frac{p_i^t . q_i^0}{p_i^0 . q_i^0} . 100\%$$

Năm	Giá gạo (1000đ/kg)	Giá cá (1000đ/kg)	Chi tiêu (1000đ)	CPI	Tỷ lệ lạm phát (%/năm)
2002	3	15	105	100	-
2003	4	17	125	119	19
2004	5	22	160	152,4	28

Tổng sản phẩm quèc néi - GDP

- GDP đo l-êng <u>tæng gi¸ trÞ</u> cña hµng hoá vµ dÞch vô <u>cuèi cïng</u> ®-îc s¶n xuÊt ra trong <u>ph¹m vi l·nh thæ quèc gia</u> trong <u>mét thêi kú</u> nhÊt ®Þnh (th-êng lµ mét n¨m).

GNP = GDP + Thu nhËp rßng tõ tµi s¶n ë n-íc ngoµi

Mét sè thuËt ng÷ vµ chØ tiªu

- Gi¸ trÞ gia t¨ng
- Hµng ho¸ trung gian
- Gi¸ c¶ thÞ tr-êng
- ChØ sè gi¸ chung
- ChØ sè gi¸ sinh ho¹t
- ChØ sè gi¶m ph¸t

II. Ph-¬ng ph¸p tÝnh GNP – S¬ ®å lu©n chuyÓn kinh tÕ vÜ m«

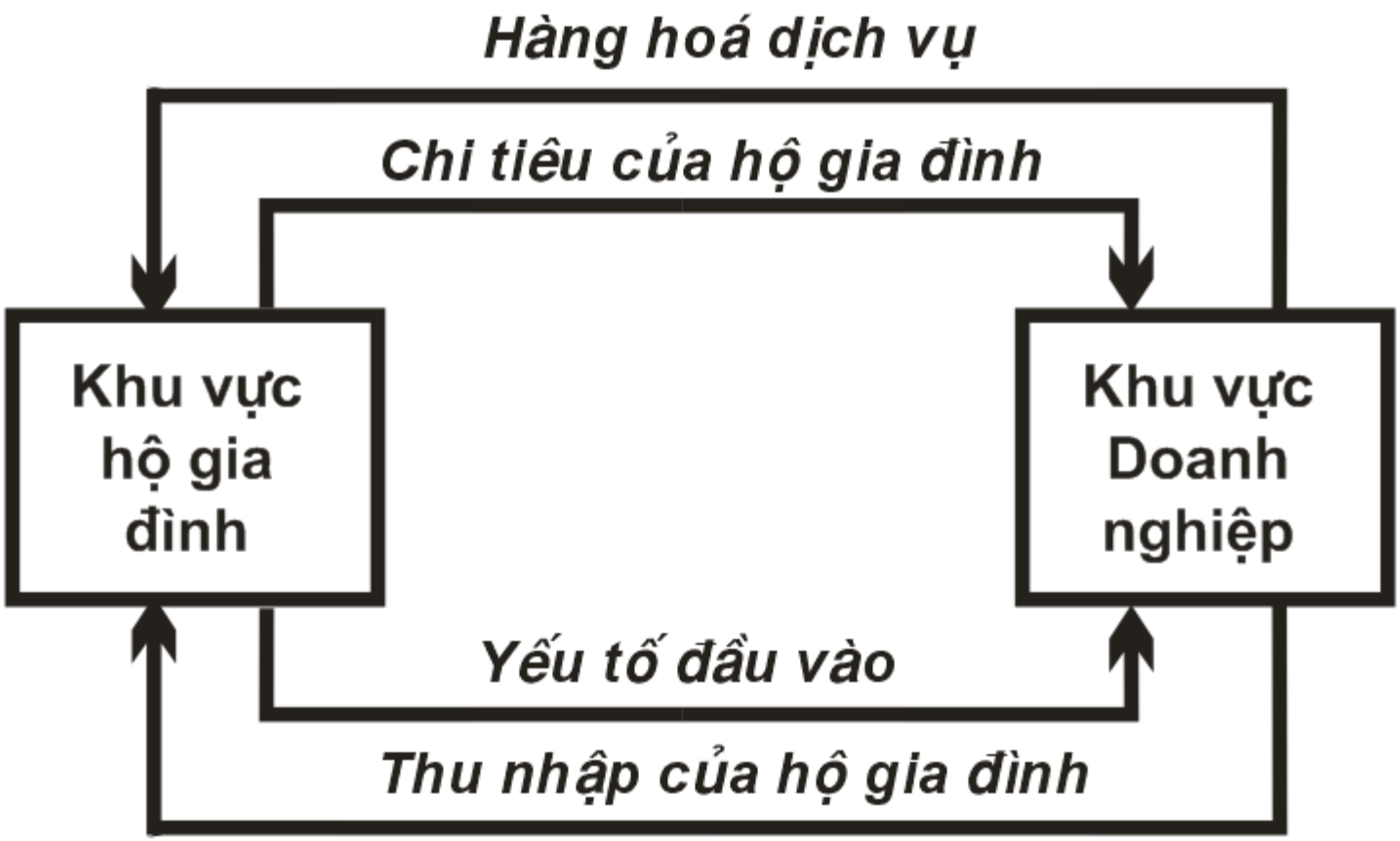

S¬ ®å lu©n chuyÓn kinh tÕ vÜ m«

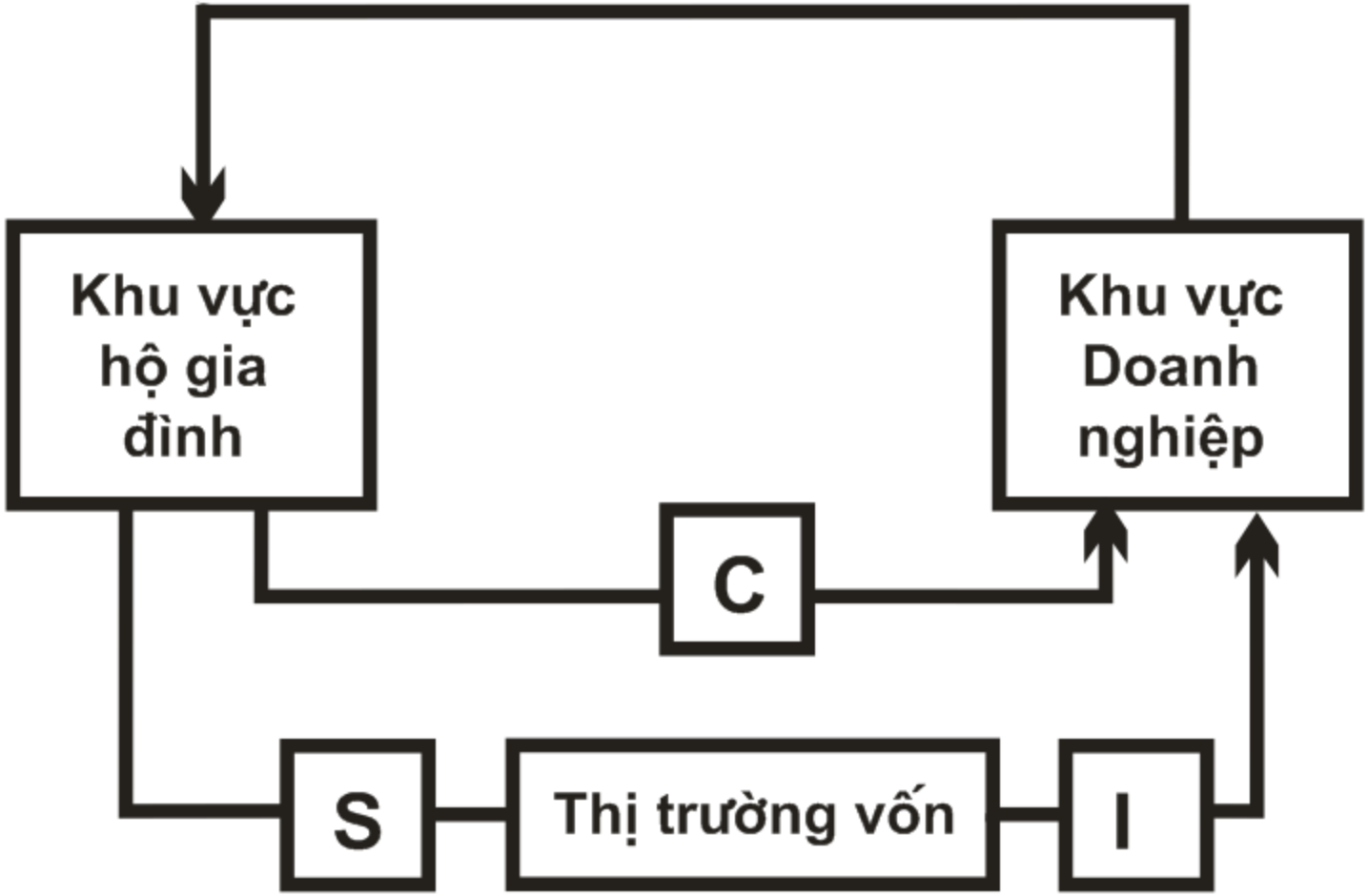

S¬ ®å lu©n chuyÓn kinh tÕ vÜ m«

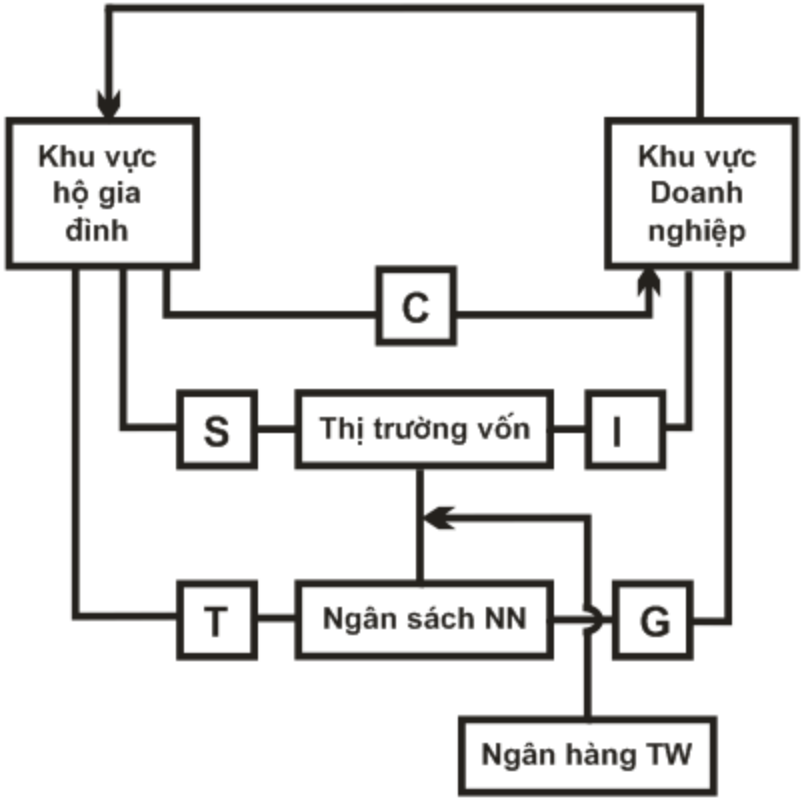

S¬ ®å lu©n chuyÓn kinh tÕ vÜ m«

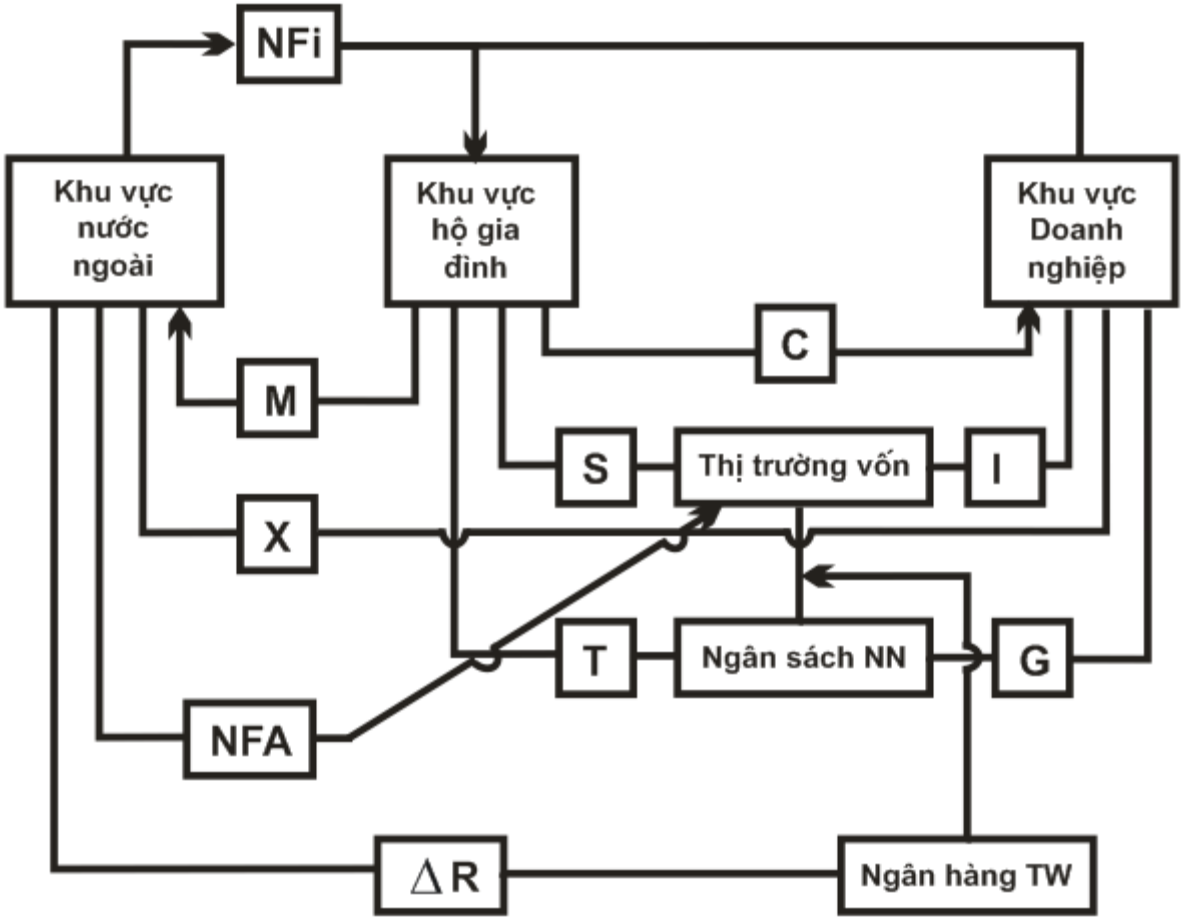

PHƯƠNG PHÁP XÁC ĐỊNH GDP THEO LUỒNG SẢN PHẨM

- X¸c ®Þnh theo gi¸ trÞ hµng ho¸ vµ dÞch vô cuèi cïng

$$GDP = C + I + G + NX$$

- Tiªu dïng cña c¸c hé gia ®×nh (C): Gi¸ trÞ hµng ho¸ vµ dÞch vô cuèi cïng hé gia ®×nh mua trªn thÞ tr-êng ®Ó chi dïng cho gia ®×nh

(kh«ng gåm s¶n phÈm tù s¶n tù tiªu, dÞch vô tù phôc vô trong gia ®×nh)

- §Çu t- (I) lµ viÖc mua s¾m c¸c t- liÖu lao ®éng míi, t¹o ra t- b¶n d-íi d¹ng hiÖn vËt bao gåm: trang thiÕt bÞ, nhµ ë v¨n phßng x©y míi, hµng tản kho cña c¸c h·ng kinh doanh.

PHƯƠNG PHÁP XÁC ĐỊNH GDP THEO LUỒNG SẢN PHẨM

- Tæng ®Çu t- (I) lµ gi¸ trÞ c¸c t- liÖu lao ®éng ch-a trõ phÇn ®· hao mßn trong qu¸ tr×nh s¶n xuÊt.
- §Çu t- rßng (I_r)= Tæng ®Çu t- - Hao mßn tµi s¶n cè ®Þnh
- Tản kho lµ mét lo¹i tµi s¶n l-u ®éng, sÏ ®-îc sö dông trong chu kú s¶n xuÊt tíi hoÆc thµnh phÈm chê b¸n ra.

PHƯƠNG PHÁP XÁC ĐỊNH GDP THEO LUỒNG SẢN PHẨM

Chi tiêu của chính phủ - G

- §-êng s¸,
- Tr-êng häc
- BÖnh viÖn,
- Quèc phßng
- An ninh,
- Tr¶ l-¬ng cho bé m¸y qu¶n lý

PHƯƠNG PHÁP XÁC ĐỊNH GDP THEO LUỒNG SẢN PHẨM

Xuất và nhập khẩu:

- Hµng xuÊt khÈu (X) lµm t¨ng tæng s¶n phÈm quèc néi (céng vµo GDP).
- Hµng hoá nhËp khÈu (IM) lµm gi¶m tæng s¶n phÈm quèc néi (trõ ®i tõ GDP).

3. Ph-¬ng ph¸p x¸c ®Þnh GDP theo luång thu nhËp hoÆc chi phÝ

- Chi phÝ tiÒn c«ng, tiÒn l-¬ng (w)
- Chi phÝ thuª vèn (l·i suÊt (i))
- Chi phÝ thuª nhµ, thuª ®Êt (r)
- Lîi nhuËn (π)

$$GDP = w + i + r + \pi$$

Khi cã khu vùc chÝnh phñ, céng thªm thuÕ gi¸n thu vµ khÊu hao tµi s¶n cè ®Þnh:

$$GDP = w + i + r + \pi + D_e + Te$$

GDP TÍNH THEO PHƯƠNG PHÁP GIÁ TRỊ GIA TĂNG

- Sinh viên tự nghiên cứu.

So s¸nh hai ph-¬ng ph¸p

TÝnh theo luång SP	TÝnh theo thu nhËp(CF)
Tiªu dïng §Çu t- Chi tiªu chÝnh phñ XuÊt khÈu rßng	TiÒn c«ng, tiÒn l-¬ng L·i suÊt Thuª nhµ ®Êt Lîi nhuËn KhÊu hao
	GDP theo chi phÝ Céng thuÕ gi¸n thu
GDP theo gi¸ thÞ tr-êng	GDP theo gi¸ thÞ tr-êng

Minh ho¹ c¸c chØ tiªu

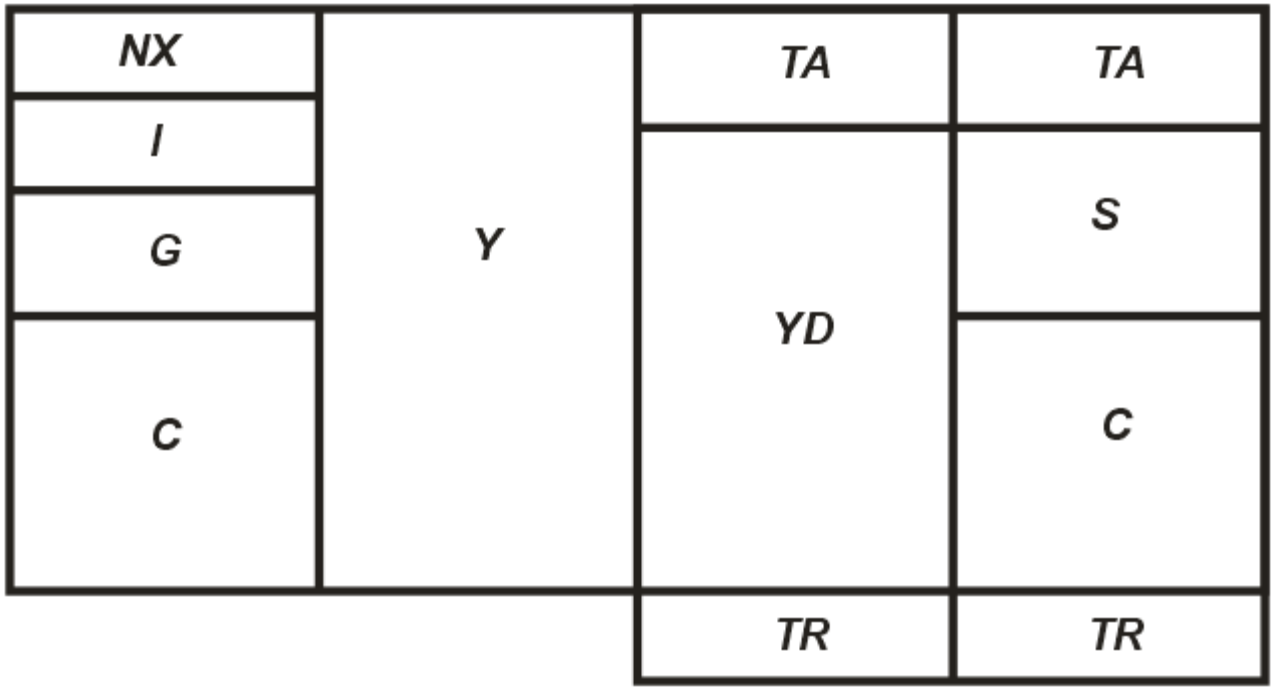

4. VÊn ®Ò tÝnh trïng – Ph-¬ng ph¸p ®o l-êng theo gi¸ trÞ gia t¨ng

- Gi¸ trÞ gia t¨ng lµ kho¶n chªnh lÖch gi÷a gi¸ trÞ s¶n l-îng cña mét doanh nghiÖp víi kho¶n mua vµo vÒ vËt liÖu vµ dÞch vô tõ c¸c doanh nghiÖp kh¸c, mµ ®· ®-îc dïng hÕt trong viÖc s¶n xuÊt ra s¶n l-îng ®ã.

VÊn ®Ò ®o l-êng GNP

- S¶n phÈm hµng hoµ dÞch vô kh«ng l-u th«ng
- Lao ®éng kh«ng tr¶ c«ng, ®Çu vµo kh«ng thu nhËp
- Kh«ng khai b¸o ®Ó trèn thuÕ
- ThiÖt h¹i (m«i tr-êng, t¾c nghÏn giao th«ng...) kh«ng ®-îc ®iÒu chØnh
- Thêi gian nghØ ng¬i lµm t¨ng sù tho¶i mái kh«ng ®-îc tÝnh ®Õn (dïng chØ tiªu phóc lîi kinh tÕ rßng ®Ó tÝnh?)

III. Mèi quan hÖ Tæng s¶n phÈm, thu nhËp quèc d©n vµ thu nhËp cã thÓ sö dông

- GNP = GDP + Thu nhËp rßng tõ tµi s¶n ë n-íc ngoµi
- NNP = GNP – KhÊu hao
- NNP = C + G + NX + ®Çu t- rßng
- Y = NNP – thuÕ gi¸n thu
- Y = GNP – khÊu hao – thuÕ gi¸n thu
- Y = w + i + r + π
- YD = Y – Td + Tr (Td lµ thuÕ trùc thu, Tr lµ trî cÊp CP)
- YD = C + S (chi tiªu tiªu dïng céng víi tiÕt kiÖm)

Mối quan hÖ c¸c chØ tiªu

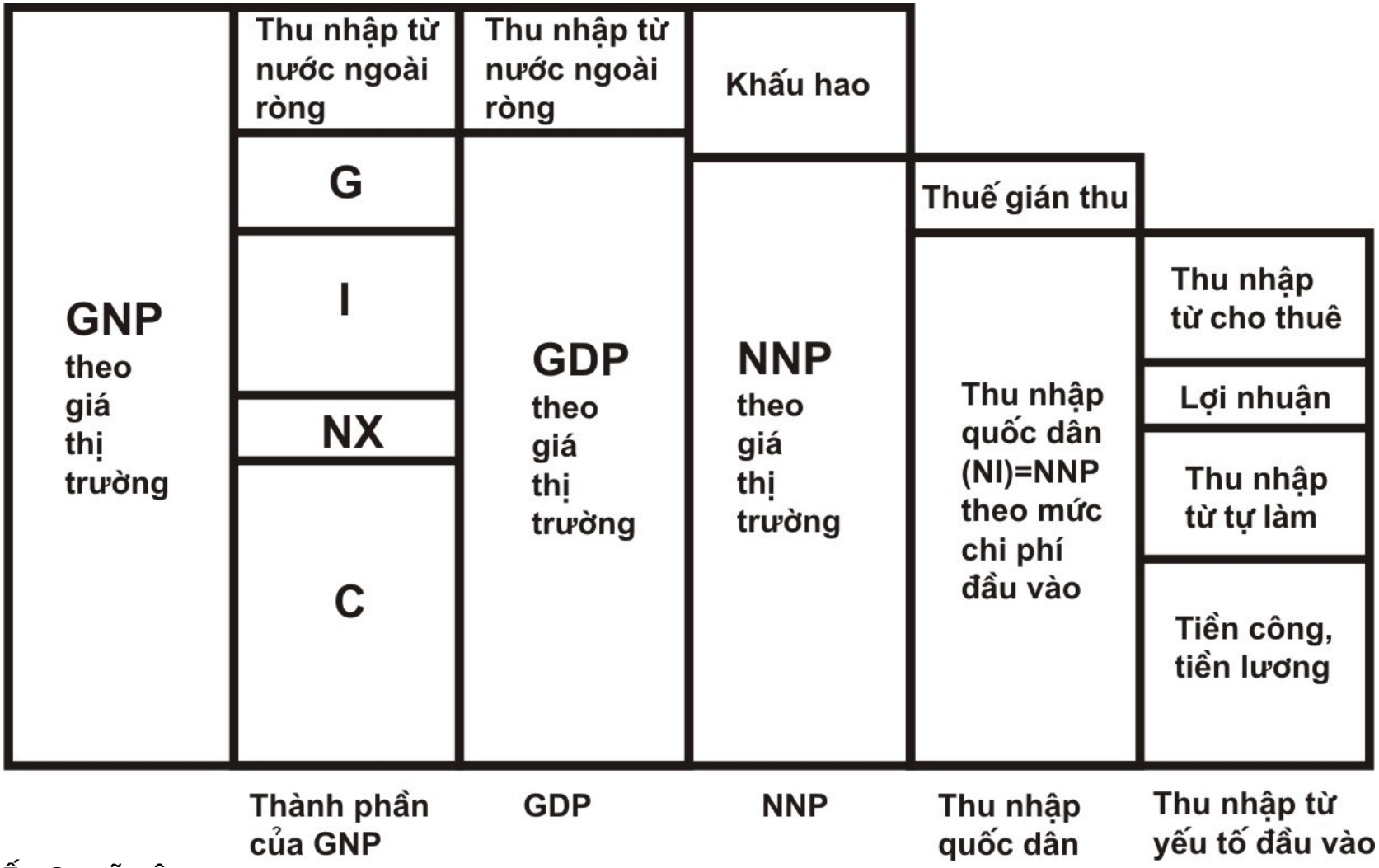

IV. C¸c ®ång nhÊt thøc kinh tÕ vÜ m« c¬ b¶n

1. TiÕt kiÖm vµ ®Çu t-

- NÒn kinh tÕ ®¬n gi¶n $Y_D = Y = C + S$
- Theo luång chi tiªu sÏ cã $Y = C + I$
- Do ®ã, $I = S$

2. Quan hÖ gi÷a c¸c khu vùc

- Dßng rß rỈ $S + T + IM$
- Dßng bæ sung $I + G + X$
- Tõ ®ã $T - G = (I - S) + (X - IM)$