Môn học: Đo lường và điều khiển bằng máy tính

Hạn nộp bài : 12h00, 18/09/2013

Bài tập chương 6 :

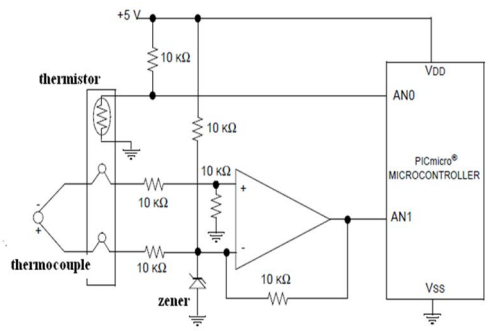

Tính điện áp tại chân AN0 và AN1 .Biết thermocouple loại K có độ nhạy $40\mu V / {}^0C$. Thermistor có $R_{25} = 1k\Omega, B_{25/100} = 4000K$. Zener có $V_z = 2.5V$. Cho nhiệt độ Thermocouple là $500\,{}^0C$ Nhiệt độ tham chiếu $35\,{}^0C$

Bài tập chương 1:

Viết chương trình giải phương trình bậc hai $ax^2 + bx + c = 0$.

Lưu ý :

- **Nộp bài qua email** hungdn.hcmut@gmail.com . **Trên tiều đề mail đặt tên theo cú pháp BaiTapLon_ĐLĐKMT.**
- **Bài tập chương 6: Nộp file word trình bày đầy đủ cách làm và đáp án.**
- **Bài tập chương 1: Nộp chương trình (có thể viết bằng VB6.0 hoặc VB.NET).**

Bài tập 2:

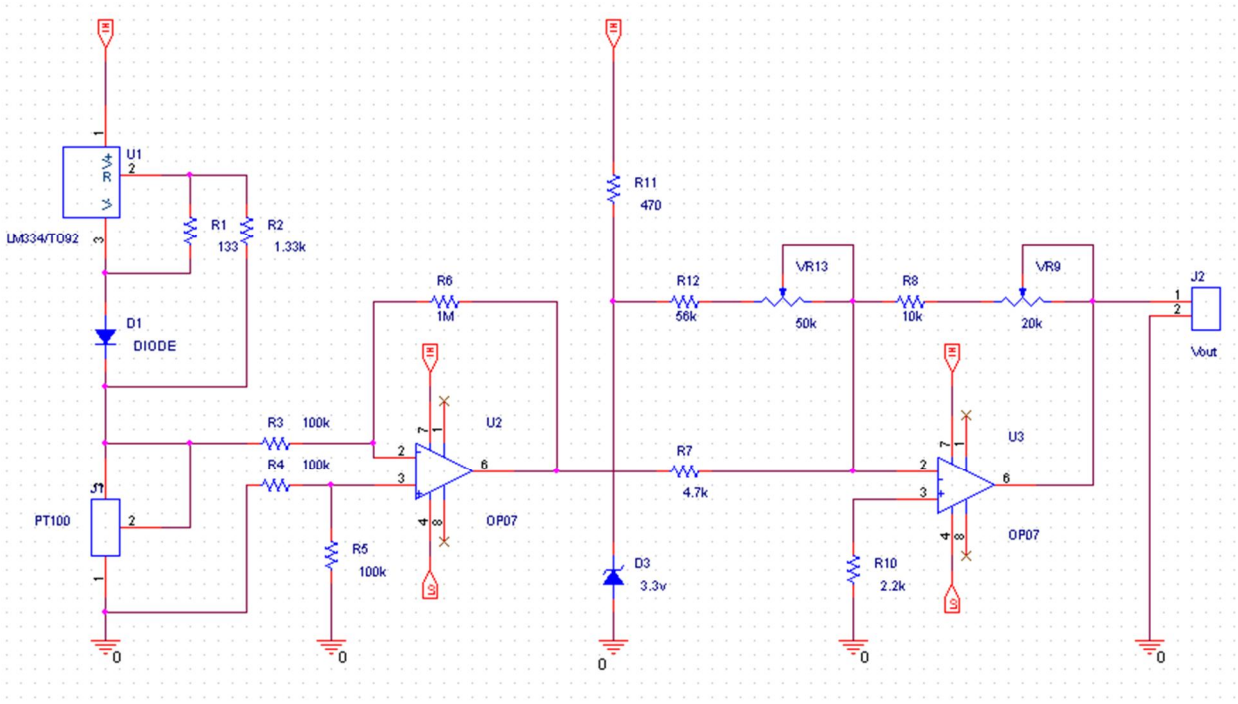
U1
LM334/TO92
R1
133
R2
1.33k
D1
DIODE
PT100
R3
100k
R4
100k
R5
100k
R6
1M
U2
OP07
R11
470
D3
3.3v
R12
56k
VR13
50k
R7
4.7k
R8
10k
VR9
20k
U3
OP07
R10
2.2k
J2
Vout
0

Dựa vào datasheet của LM334 (http://www.jaycar.com.au/images_uploaded/LM134.PDF). Cho biết IC LM334, zener D3 có tác dụng gì trong mạch trên. Biết PT100 được đặt trong một lò nung có hệ số nhiệt $\alpha = 0.0039\Omega / \Omega / {}^{0}C$. Tính điện áp Vout khi nhiệt độ lò nung là 100 độ C. Nguồn phân cực cho OPAM là $\pm 5VDC$.